BAM 7033

A

INTENSITE NOMINALE / *RATED CURRENT*	
IN = 1 A	a
IN = 5 A	b

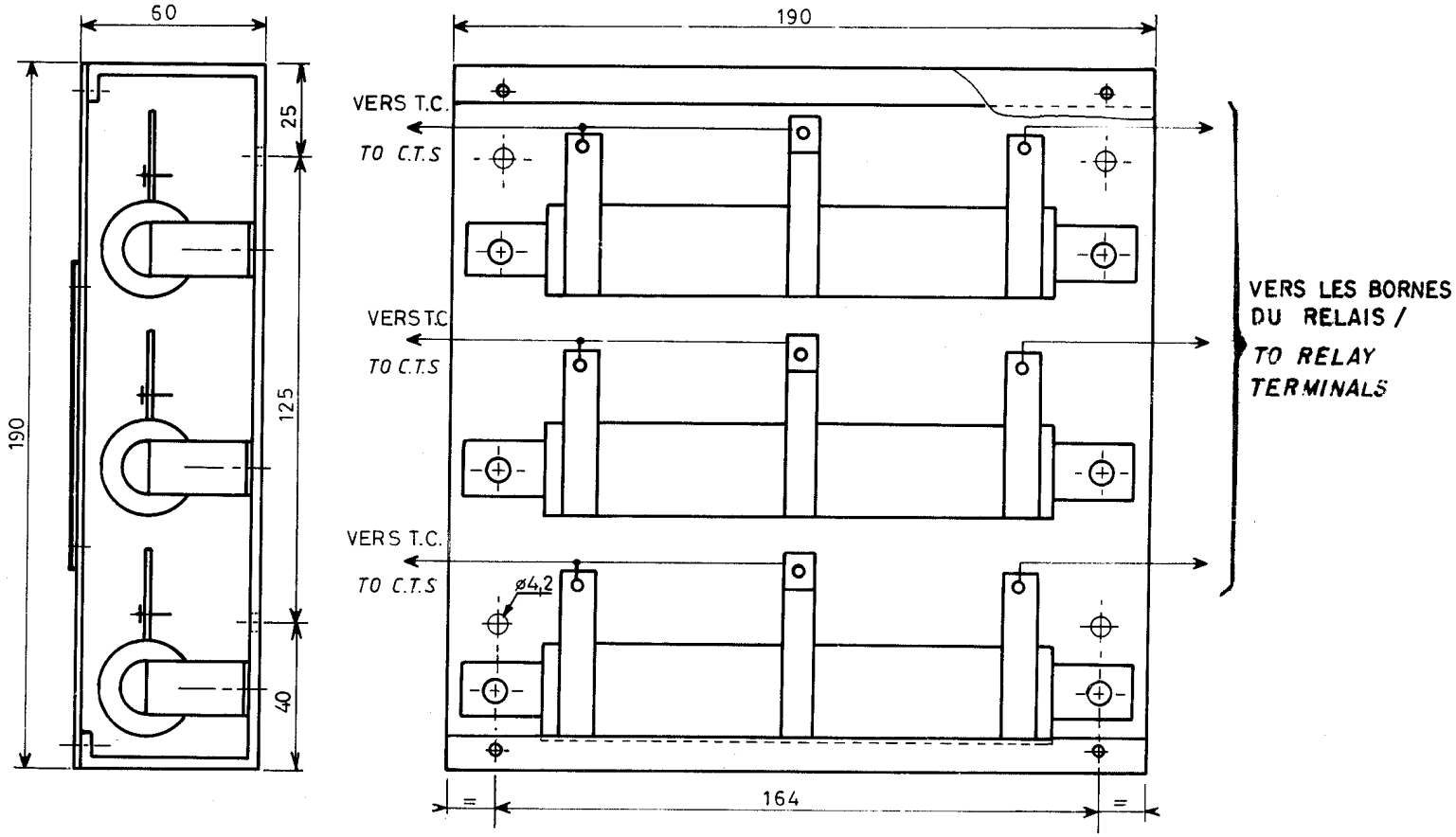

B

C.9988 a

A 28.7.87	C 17.2.97	DESSINÉ F. A	VERIF	APPROUVÉ RM
B 22.10.87				

Compagnie Continentale d'Equipements Electriques