DTM7033

A — INTENSITE NOMINALE / *RATED CURRENT*

50/60 Hz		
1 A	a	
5 A	b	

B — SEUIL / *SETTING*

ID>= 2-14 % IN	a

C — RETENUE / *RESTRAINT*

KR% = 2 - 20 %	a

D — Résistances Stabilisatrices Extérieures (Rst) *(nota 2)*

External Stabilising Resistors (Rst)

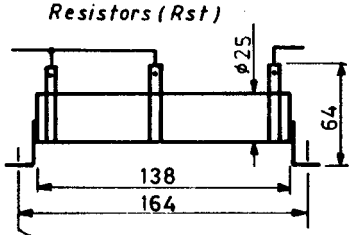

Fixation : 2 vis ø6

RESISTANCES FOURNIES EN VRAC / *RESISTORS SUPPLIED LOOSE*	a	
RESISTANCES FOURNIES EN BOITIER (sch. 9988) / *RESISTORS SUPPLIED IN A BOX (sch. 9988)*	b	*

E — TENSION AUXILIAIRE / *AUXILIARY SUPPLY*

⎓	24V.	-15 +15 % *	a
⎓	30V.	-20 +15 % *	b
⎓	48V.	-20 +15 %	c
⎓	110V.	-20 +20 %	e
⎓	125 V.	-30 +10 %	i
⎓	220V.	-20 + 20% + R*	j
⎓	250 V.	-30 + 10% + R*	k
~	100V.	-20 + 10%	r
~	110 V.	-20 + 10%	s
~	127 V.	-20 + 10%	t
~	220 V.	-20 + 10% R*	u

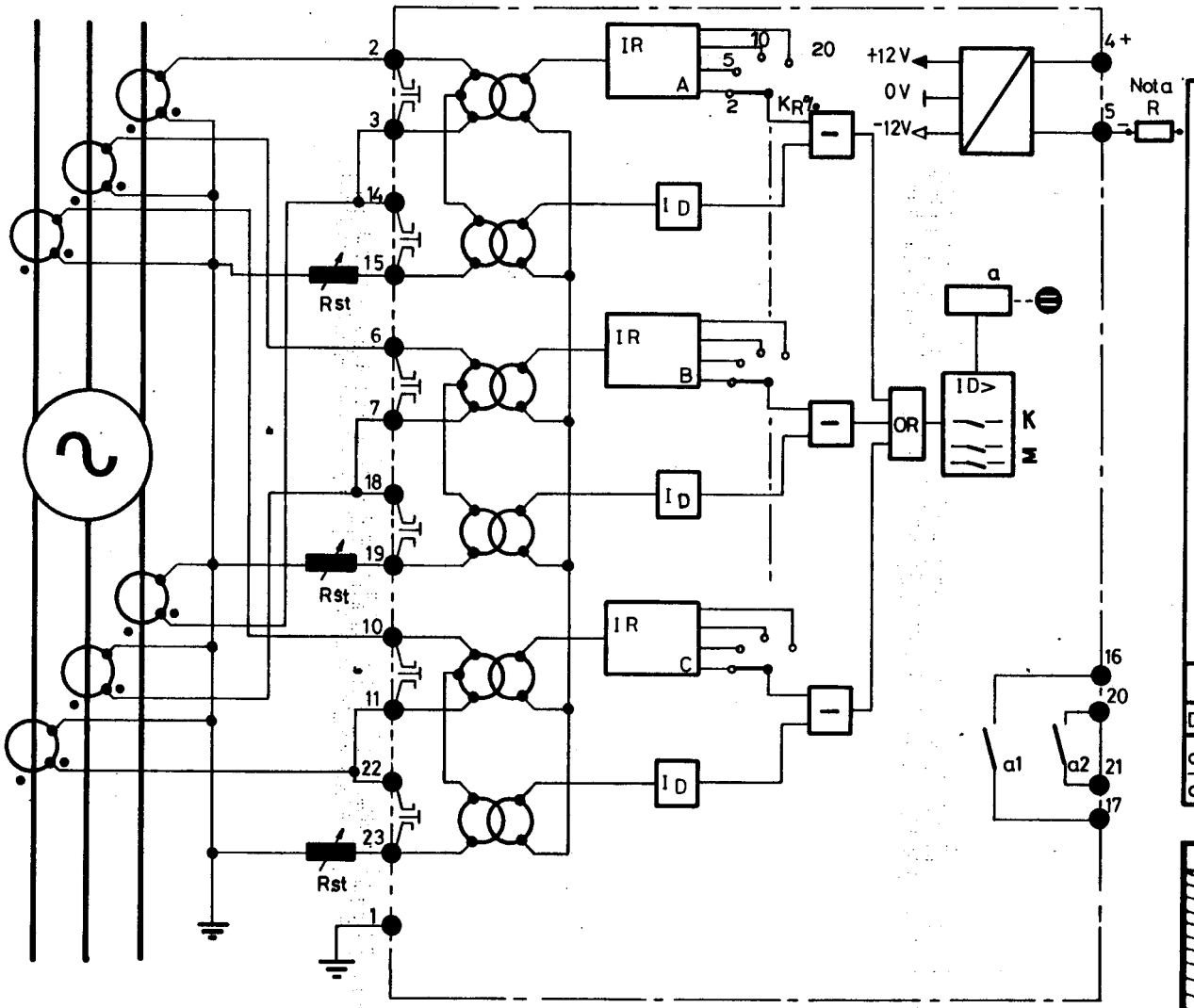

NOTA1: R - résistance extérieure fournie par nos soins (plan n° 8609)
external resistor of our supply (drawing n. 8609)

NOTA2: Rst. résistances extérieures stabilisatrices fournies par nos soins
external stabilising resistors of our supply.

NOTA 3: Compatibilité avec le DTM 7031 : Seul le détrompage du relais DTM 7033 nécessite une modification
Compatibility with the DTM 7031: Only the fowling pin system of the DTM 7033 requires to be modified

*Supplément de prix / At extra cost

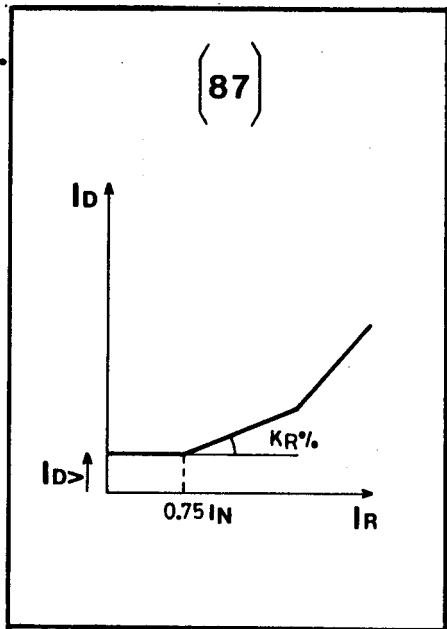

F — CONTACTS

DTM 7033 A (a)		DTM 7033 B (b)		DTM 7033 C (c)	
a1		a1		a1	
a2		a2		a2	

G — BOITIER R3 / CASE R3

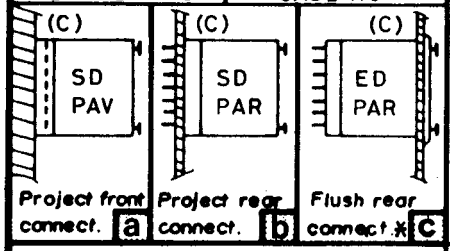

Project front connect. a	Project rear connect. b	Flush rear connect.* c

H — B. 9936

A	27.3.86		DESSINE F.A.	
B	22.10.87			

Compagnie Continentale d'Equipements Electriques
PARIS - FRANCE